WA IR ST
连接件 ... IR, 钢

属性

应用范围	用于金属软管的连接配件
接口 1	螺纹套筒,带圆柱形英制内螺纹
标准	DIN EN 10226 / ISO 7-1
结构形式	直道
原料	钢(可焊接)



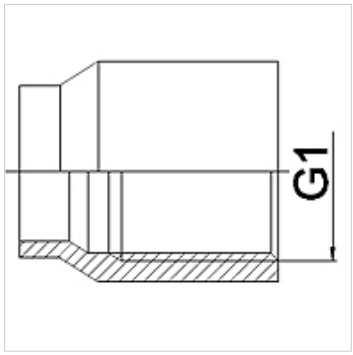

订购指南

其他规格可应客户要求提供

货品

名称	DN	G1
WA 006 IR ST	6	Rp 1/4"
WA 010 IR ST	10	Rp 3/8"
WA 013 IR ST	13	Rp 1/2"
WA 020 IR ST	20	Rp 3/4"
WA 025 IR ST	25	Rp 1"
WA 032 IR ST	32	Rp 1.1/4"
WA 040 IR ST	40	Rp 1.1/2"
WA 050 IR ST	50	Rp 2"
WA 065 IR ST	65	Rp 2.1/2"
WA 080 IR ST	80	Rp 3"

产品变体

WA IR	连接件 ... IR, 韧性铸铁, 韧性铸铁
WA IR RG	连接件 ... IR, 红铜铸件, 红铜铸件
WA IR VA	连接件 ... IR, VA, 不锈钢

尽管经过了仔细审阅,但我们无法完全排除发生错误的可能,对所提供的信息数据本公司不承担任何责任。