HK 2P CSRA
齿轮泵 大小规格 2 CSRA

属性

规格	BH 型外壳(右上方、左下方固定)
孔圆 压力侧	35 / M6
孔圆 抽吸侧	40 / M6
供货范围	含接合器件
原料	壳体:铝 前法兰,端盖:铝

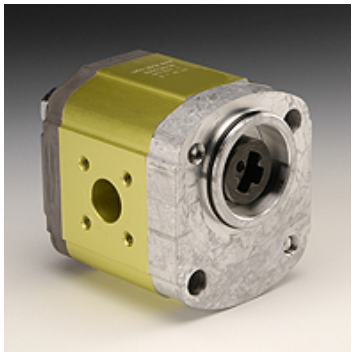

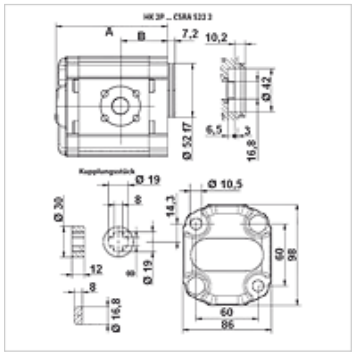

描述

德国标准泵 - 孔布置 60 x 60 - Ø 52 - 爪形 16.8 x 8 - 法兰接口

订购指南

其他类型的泵可应客户要求提供

货品

名称	VFU (cc)	p1 max. (bar)	p2 max. (bar)	p3 max. (bar)	A (mm)	B (mm)	转向	转速 min. (rpm)	转速 max. (rpm)	重量 (kg)
HK 2P 41 31 CSRA	4,2	260	280	300	87,2	38,6	左转	700	3500	2,10
HK 2P 41 32 CSRA	4,2	260	280	300	87,2	38,6	右转	700	3500	2,10
HK 2P 43 31 CSRA	6,0	260	280	300	90,2	38,6	左转	700	3500	2,20
HK 2P 43 32 CSRA	6,0	260	280	300	90,2	38,6	右转	700	3500	2,20
HK 2P 45 31 CSRA	8,4	260	280	300	94,2	49,6	左转	700	3500	2,30
HK 2P 45 32 CSRA	8,4	260	280	300	94,2	49,6	右转	700	3500	2,30
HK 2P 47 31 CSRA	10,8	260	280	300	98,2	45,0	左转	700	3500	2,40
HK 2P 47 32 CSRA	10,8	260	280	300	98,2	45,0	右转	700	3500	2,40
HK 2P 49 31 CSRA	14,4	250	270	290	104,2	45,0	左转	700	3500	2,60
HK 2P 49 32 CSRA	14,4	250	270	290	104,2	45,0	右转	700	3500	2,60
HK 2P 51 31 CSRA	16,8	230	250	270	108,2	45,0	左转	700	3500	2,70
HK 2P 51 32 CSRA	16,8	230	250	270	108,2	45,0	右转	700	3500	2,70
HK 2P 53 31 CSRA	19,2	210	230	250	112,2	45,0	左转	700	3000	2,80
HK 2P 53 32 CSRA	19,2	210	230	250	112,2	45,0	右转	700	3000	2,80
HK 2P 55 31 CSRA	22,8	200	220	240	118,2	52,5	左转	700	3000	2,95
HK 2P 55 32 CSRA	22,8	200	220	240	118,2	52,5	右转	700	3000	2,95

VFU = 每转一圈的输送容量 – p1 = 持续压力 – p2 = 工作压力 – p3 = 最高压力

附件

GF LK	泵接口,(4孔)
GF LK M	泵接口,(4孔)
W VA W90	螺栓连接,角度90°

尽管经过了仔细审阅,但我们无法完全排除发生错误的可能,对所提供的信息数据本公司不承担任何责任。