HK 2P ISRA
齿轮泵 大小规格 2 ISRA

HANSA-FLEX

属性

孔圆 压力侧	35 / M6
孔圆 抽吸侧	40 / M6
原料	壳体:铝 前法兰,端盖:铝



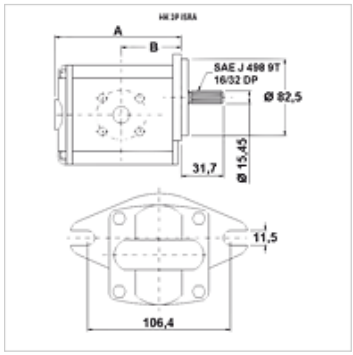

描述

SAE A 泵 – 孔布置 106.4 – Ø 82.5 – 锯齿轴 SAE J 498 – 法兰接口

订购指南

其他类型的泵可应客户要求提供

货品

名称	VFU (cc)	p1 max. (bar)	p2 max. (bar)	p3 max. (bar)	A (mm)	B (mm)	转向	转速 min. (rpm)	转速 max. (rpm)	重量 (kg)
HK 2P 41 51 ISRA	4,2	260	280	300	88	39,4	左转	700	3500	2,28
HK 2P 41 52 ISRA	4,2	260	280	300	88	39,4	右转	700	3500	2,28
HK 2P 43 51 ISRA	6,0	260	280	300	91	47,4	左转	700	3500	2,38
HK 2P 43 52 ISRA	6,0	260	280	300	91	47,4	右转	700	3500	2,38
HK 2P 45 51 ISRA	8,4	260	280	300	95	49,1	左转	700	3500	2,48
HK 2P 45 52 ISRA	8,4	260	280	300	95	49,1	右转	700	3500	2,48
HK 2P 47 51 ISRA	10,8	260	280	300	99	45,8	左转	700	3500	2,58
HK 2P 47 52 ISRA	10,8	260	280	300	99	45,8	右转	700	3500	2,58
HK 2P 49 51 ISRA	14,4	250	270	290	105	45,8	左转	700	3500	2,78
HK 2P 49 52 ISRA	14,4	250	270	290	105	45,8	右转	700	3500	2,78
HK 2P 51 51 ISRA	16,8	230	250	270	109	45,8	左转	700	3500	2,88
HK 2P 51 52 ISRA	16,8	230	250	270	109	45,8	右转	700	3500	2,88
HK 2P 53 51 ISRA	19,2	210	230	250	113	45,8	左转	700	3000	2,98
HK 2P 53 52 ISRA	19,2	210	230	250	113	45,8	右转	700	3000	2,98
HK 2P 55 51 ISRA	22,8	200	220	240	119	53,3	左转	700	3000	3,13
HK 2P 55 52 ISRA	22,8	200	220	240	119	53,3	右转	700	3000	3,13

VFU = 每转一圈的输送容量 – p1 = 持续压力 – p2 = 工作压力 – p3 = 最高压力

附件

GF LK	泵接口,(4孔)
GF LK M	泵接口,(4孔)
W VA W90	螺栓连接,角度90°

尽管经过了仔细审阅,但我们无法完全排除发生错误的可能,对所提供的信息数据本公司不承担任何责任。