HK 64EJ

液位温度开关 HK 64EJ

属性

工作压力	最大1巴
工作温度 max.	80 °C
接口	孔圆 Ø 73 mm
电接口	设备插头 S6 DIN EN 175201-804
原料	浮子 SK 601 - 硬PU 开关管 - 黄铜 法兰 - PA
供货范围	含密封和螺栓套件 含插头

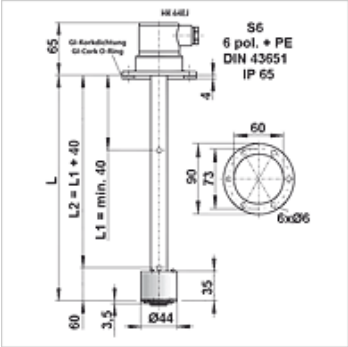

提示

基本单元组成如下:
用于装入储罐的液位开关,带浮子和S6插头
1x 可调节液位触点 K101-绿色,作为常闭触点安装
安装和加工只能由经过培训的专业人员完成。
水平触点或温度传感器与电路板的连接必须保证洁净而无油。
为了确保温度传感器的功能正常,它必须与潜管的底部无间隙接触。请确保电路板被推入并固定在潜管内的止挡位。

描述

用于液位和温度开关的可自由组合的安装组件
无线、可调的液位触点
可作为常闭触点或常开触点安装
方便的温度监视装置加装
双稳定 = 仅一个高能动性浮子
免保养
液体密度至少 0.8 kg/dm3

货品

名称	L (mm)	重量 (kg)
HK 64EJ K101 S6 250	250	0,3
HK 64EJ K101 S6 370	370	0,3
HK 64EJ K101 S6 520	520	0,4

附件

HK LK EJ	液位温度开关的液位触点
HK TKO / TKS	液位温度开关的温度触点
HK KL EJ	液位温度开关的电阻温度计
HK THERMO EJ	用于液位温度开关的温度发送器

尽管经过了仔细审阅,但我们无法完全排除发生错误的可能,对所提供的信息数据本公司不承担任何责任。