HK F

用于200巴双向作用液压缸的导向壳体

属性

原料	灰铸铁 UNI 5007-G26



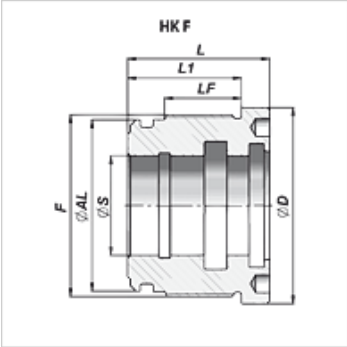

货品

名称	Ø A (mm)	Ø D (mm)	Ø S (mm)	F	L (mm)	L1 (mm)	重量 (kg)	合适的密封套装
HK F 32 16	32	40	16	M 36x1.5	40	32	1,0	
HK F 40 28	40	50	28	M 44x1.5	40	32	1,0	
HK F 40 30	40	50	30	M 44x1.5	40	32	1,0	
HK F 45 20	45	55	20	M 49x1.5	40	32	1,0	
HK F 45 30	45	55	30	M 49x1.5	40	32	1,0	
HK F 50 28	50	60	28	M 54x1.5	43	35	1,2	
HK F 63 25	63	73	25	M 68x1.5	50	40	1,3	
HK F 6336	63	73	36	M 68x1.5	50	40	1,2	
HK F 63 45	63	73	45	M 68x1.5	50	40	1,3	
HK F 125 80	125	145	80	M 130x2	92	80	5,0	
HK F 140 100	140	160	100	M 145x2	92	80	4,0	
HK F 150 100	150	170	100	M 155x2	102	90	4,5	

附件

HK DSF	液压缸DSF的密封套件

尽管经过了仔细审阅,但我们无法完全排除发生错误的可能,对所提供的信息数据本公司不承担任何责任。