HK GP
橡胶金属缓冲件

HANSA-FLEX

属性

原料	天然橡胶/NR Galvanised steel



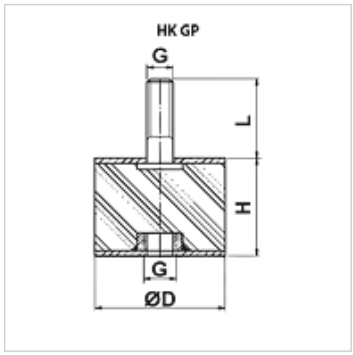

描述

带螺栓和内螺纹
也可用来替代阻尼轨道

订购指南

其他大小规格和样式可应客户要求提供

货品

名称	Ø D (mm)	G	H (mm)	L (mm)	permissible dyn. load (N)	重量 (kg)
HK GP 4030 M10 B	40,0	M 10	30,0	28,0	1150	0,3
HK GP 7540 M12 B	75,0	M 12	40,0	37,0	1600	0,5
HK GP 10040 M16 B	100,0	M 16	40,0	46,0	5600	0,8

尽管经过了仔细审阅,但我们无法完全排除发生错误的可能,对所提供的信息数据本公司不承担任何责任。