HK JPR3
止回阀

属性

规格	隔板阀
工作压力	最大350巴
体积流量	最大250升/分钟
接口	ISO/Cetop 08 NG25



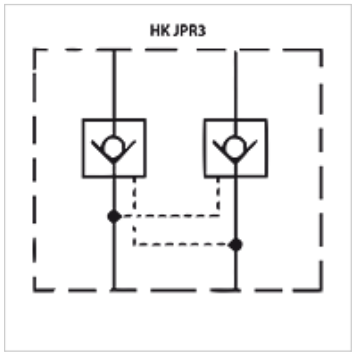

描述

隔板阀,用于与ISO/Cetop 08 NG25阀门的层叠排列安装

订购指南

其他隔板阀可应客户要求提供

货品

名称	通道中起作用	规格	板高度 (mm)	重量 (kg)
HK JPR 312	A + B	可解锁 上调比 1: 17,1	80	9,9
HK JPR 313	A	可解锁 上调比 1: 17,1	80	9,9
HK JPR 314	B	可解锁 上调比 1: 17,1	80	9,9

尽管经过了仔细审阅,但我们无法完全排除发生错误的可能,对所提供的信息数据本公司不承担任何责任。