HK K1 CON
齿轮泵 大小规格 1 K1 CON

HANSA-FLEX

属性

规格	BH 型外壳(右上方、左下方固定)
盖接口 抽吸侧	G 3/8"
法兰接口 压力侧	Ø 9.25 (Quadring 9.25x1.78 NBR 70Sh)
原料	壳体:铝 前法兰,端盖:铝



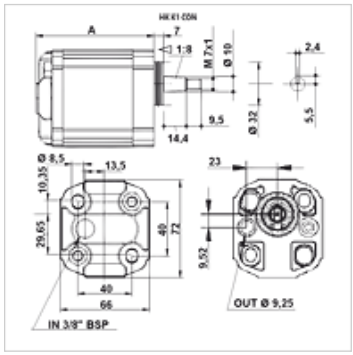

描述

欧洲标准泵 – 孔布置 40 x 40 – Ø 32 –锥形 1:8

货品

名称	VFU (ccm) (cc)	p1 max. (bar)	p2 max. (bar)	p3 max. (bar)	A (mm)	转向	转速 min. (rpm)	转速 max. (rpm)	重量 (kg)
HK K 10 CON	0,92	220	240	280	77,1	左转	700	6000	0,80
HK K 11 CON	1,17	220	250	290	78,0	左转	700	6000	0,83
HK K 12 CON	1,56	220	250	290	79,5	左转	700	6000	0,85
HK K 13 CON	2,08	220	250	290	81,5	左转	700	6000	0,89
HK K 14 CON	2,60	220	250	290	83,5	左转	700	6000	0,90
HK K 15 CON	3,12	220	260	300	85,5	左转	700	6000	0,93
HK K 16 CON	3,64	220	260	300	87,5	左转	700	6000	0,96
HK K 17 CON	4,16	220	260	300	89,5	左转	700	6000	0,98
HK K 18 CON	4,94	220	260	300	92,5	左转	700	6000	1,01
HK K 19 CON	5,85	220	260	300	96,0	左转	700	5000	1,08
HK K 19 A CON	6,50	220	260	300	97,5	左转	700	5000	1,09
HK K 20 CON	7,54	210	230	260	102,5	左转	700	5000	1,10
HK K 21 CON	9,88	190	210	230	111,5	左转	700	4000	1,20

VFU = 每转一圈的输送容量 – p1 = 持续压力 – p2 = 工作压力 – p3 = 最高压力

尽管经过了仔细审阅,但我们无法完全排除发生错误的可能,对所提供的信息数据本公司不承担任何责任。