HK PVPC
轴向活塞泵 PVPC



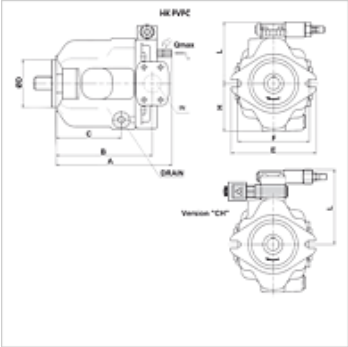

提示
"C"型 = 带手动压力调节器的泵
"CH"型 = 带手动压力调节器和控制压力去负荷(排气)的泵,3/2 方向磁座阀 24 VDC,NO

描述
输送容量可调节的泵
低噪音
可手动调节的压力调节器
带滑键的轴(22.22用于29 cm3; 25.38用于45 cm3; 31.75用于73和90 cm3)
转向:右转

货品

名称	VFU (cc)	n min. (rpm)	n max. (rpm)	p2 max. (bar)	p3 max. (bar)	抽吸接口 SAE	压力接口 SAE	A (mm)	B (mm)	C (mm)	Ø D (mm)	E (mm)	F (mm)	H (mm)	L (mm)	重量 (kg)
HK PVPC C 3029 1D	29	600	3000	280	350	1.1/4"	3/4"	216	182,7	116,2	101,6	174	146	88,5	117	18
HK PVPC C 4046 1D	46	600	2600	280	350	1.1/2"	1"	248	206,0	139,5	101,6	174	146	97,5	125	24
HK PVPC C 5073 1D	73	600	2200	280	350	2"	1.1/4"	276	235,0	158,0	127,0	213	180	112,5	139	35
HK PVPC C 5090 1D	90	600	2200	250	315	2"	1.1/4"	276	235,0	158,0	127,0	213	180	112,5	139	35
HK PVPC CH 3029 1D	29	600	3000	280	350	1.1/4"	3/4"	216	182,7	116,2	101,6	174	146	88,5	144	18
HK PVPC CH 4046 1D	46	600	2600	280	350	1.1/2"	1"	248	206,0	139,5	101,6	174	146	97,5	153	24
HK PVPC CH 5073 1D	73	600	2200	280	350	2"	1.1/4"	276	235,0	158,0	127,0	213	180	112,5	166	35
HK PVPC CH 5090 1D	90	600	2200	250	315	2"	1.1/4"	276	235,0	158,0	127,0	213	180	112,5	166	35

VFU = 每转一圈的输送容量 – p2 = 工作压力 – p3 = 最高压力 – n = 转速

附件

HK PVPC CONTROL	Venting valve unit

尽管经过了仔细审阅,但我们无法完全排除发生错误的可能,对所提供的信息数据本公司不承担任何责任。