HK ZRV 02 / ZRE 02
止回阀

属性

规格	隔板阀
工作压力	最大315巴
接口	ISO/Cetop 05 NG10



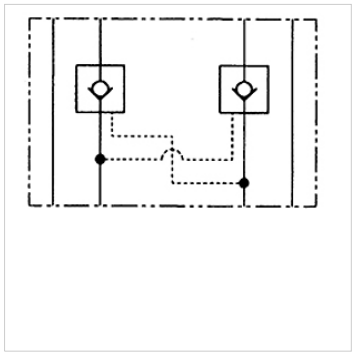

提示
这些阀门必须根据具体应用进行调节。

描述
隔板阀,用于与ISO/Cetop 05 NG10阀门的层叠排列安装

订购指南
其他隔板阀可应客户要求提供

货品

名称	通道中起作用	体积流量 max. (L/min)	规格	板高度 (mm)	重量 (kg)
HK ZRV P02	P	100,0	直动式	36	2,8
HK ZRE AB02 E1	A + B	120,0	可解锁 上调比 1: 6	50	2,8
HK ZRE A02 E1	A	120,0	可解锁 上调比 1: 6	50	2,8
HK ZRE B02 E1	B	120,0	可解锁 上调比 1: 6	50	2,8

尽管经过了仔细审阅,但我们无法完全排除发生错误的可能,对所提供的信息数据本公司不承担任何责任。