WA HB VA
连接件 ... HB, VA

属性

应用范围	用于金属软管的连接配件
接口 1	BSP外螺纹,圆柱形
密封形式 1	60°内锥
标准	ISO 228-1 ISO 8434-6 BS 5200
缩略词	AGR
结构形式	直道
原料	不锈钢



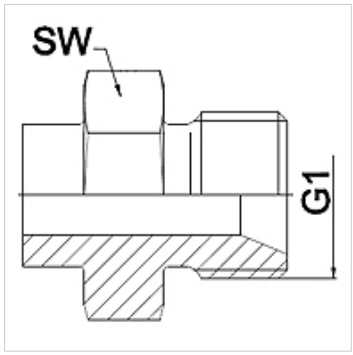

提示
给出的扳手开口度为参考值!

订购指南
其他规格可应客户要求提供

货品

名称	DN	PN (bar)	G1	SW (mm)
WA 006 HB VA	6	350	G 1/4"	19
WA 010 HB VA	10	350	G 3/8"	22
WA 013 HB VA	13	315	G 1/2"	27
WA 016 HB VA	16	315	G 5/8"	30
WA 020 HB VA	20	250	G 3/4"	32
WA 025 HB VA	25	200	G 1"	41
WA 032 HB VA	32	160	G 1.1/4"	50
WA 040 HB VA	40	125	G 1.1/2"	55
WA 050 HB VA	50	80	G 2"	70

产品变体

WA HB	连接件 ... HB, 钢, 钢

尽管经过了仔细审阅,但我们无法完全排除发生错误的可能,对所提供的信息数据本公司不承担任何责任。