# SSA
## 摩擦保护, 搭扣式, VA

HANSA-FLEX

### 属性

| | |
|---|---|
| **应用** | 用作软管管道的外保护和/或弯曲半径的支持 |
| **规格** | 折叠不锈钢材料的钩入型材 |
| **温度 min.** | -200 °C |
| **温度 max.** | 550 °C |
| **原料** | 不锈钢 1.4301 |



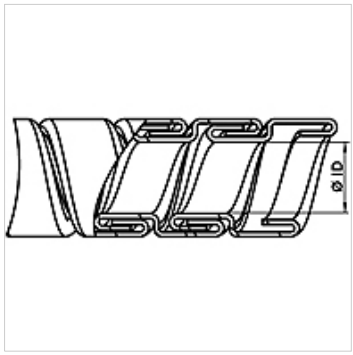


### 订购指南

其它尺寸承索

### 货品

| 名称 | Ø ID (mm) | Ø AD (mm) | 公差 ID/AD (mm) | 每米重量 (kg) | 最小弯曲半径 (mm) |
|---|---|---|---|---|---|
| **SSA 012** | 12,00 | 15,00 | 0,20 | 0,213 | 65 |
| **SSA 015** | 15,00 | 18,00 | 0,20 | 0,265 | 80 |
| **SSA 018** | 18,00 | 21,00 | 0,20 | 0,319 | 90 |
| **SSA 019** | 19,00 | 23,00 | 0,30 | 0,380 | 95 |
| **SSA 020** | 20,00 | 24,00 | 0,30 | 0,400 | 100 |
| **SSA 021** | 21,00 | 25,00 | 0,30 | 0,420 | 105 |
| **SSA 023** | 23,00 | 27,00 | 0,30 | 0,460 | 115 |
| **SSA 025** | 25,00 | 29,00 | 0,30 | 0,500 | 125 |
| **SSA 026** | 26,00 | 30,00 | 0,30 | 0,520 | 130 |
| **SSA 027** | 27,00 | 31,00 | 0,30 | 0,540 | 135 |
| **SSA 028** | 28,00 | 32,00 | 0,30 | 0,560 | 140 |
| **SSA 029** | 29,00 | 33,00 | 0,30 | 0,580 | 145 |
| **SSA 030** | 30,00 | 34,00 | 0,40 | 0,600 | 150 |
| **SSA 032** | 32,00 | 36,00 | 0,40 | 0,640 | 160 |
| **SSA 035** | 35,00 | 39,00 | 0,40 | 0,680 | 165 |
| **SSA 038** | 38,00 | 42,00 | 0,40 | 0,760 | 175 |
| **SSA 042** | 42,00 | 46,00 | 0,40 | 0,807 | 185 |
| **SSA 048** | 48,00 | 52,00 | 0,40 | 0,922 | 200 |
| **SSA 052** | 52,00 | 56,00 | 0,50 | 0,999 | 215 |
| **SSA 070** | 70,00 | 76,00 | 0,60 | 2,180 | 240 |
| **SSA 090** | 90,00 | 98,00 | 0,80 | 2,800 | 300 |

*尽管经过了仔细审阅,但我们无法完全排除发生错误的可能,对所提供的信息数据本公司不承担任何责任。*