BK 090 F
滑动衬套, BK090-F

属性

结构类型	可后润滑、压延铜制成的滑动轴承
结构类型补充	衬套适于旋转和振荡运动
pv	油脂润滑时:2.8 N/mm2 x m/s 油润滑时:10 N/mm2 x m/s
允许负荷	静态:140 N/mm2 旋转、振荡:70 N/mm2
滑动速度 max.	1,0 m/s
摩擦系数	润滑:0.05至0.15
热膨胀系数	11 x 10-6 K-1
热导系数	> 60 W (m x K)-1
温度 min.	-50 °C
温度 max.	150 °C
表面压力	140 (≤ N/mm2)
原料	CuSn8 锡青铜
应用	液压
标准	ISO 3547 DIN 1494

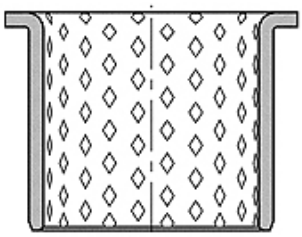

Toleranz / Tolerance

d	D	L	e	F
f7	H7	±0,25	0 -0,20	±0,50

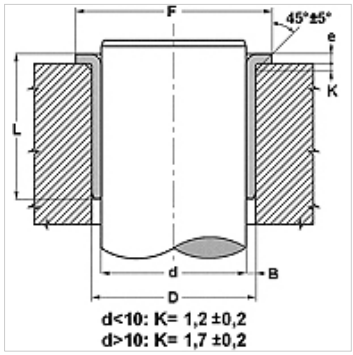

提示

建议用润滑脂首次润滑,不间断润滑能够大大延长滑动轴承的使用寿命。
须注意的轴粗糙深度 Ra < 0.8 µm.
须注意的轴硬度 150 < HB < 600.

描述

免维护的运行.
可再润滑.
适于污染的环境.
防撞和防震动.
允许负荷高.
良好的摩擦特性.
无吸水.
运行间隙小.
特别节省场地.

货品

名称	d (mm)	D (mm)	L (mm)	e (mm)	F (mm)
BK 090-25 25 F	25	28	25	1,5	35
BK 090-30 30 F	30	34	30	2,0	45
BK 090-35 35 F	35	39	35	2,0	50
BK 090-40 40 F	40	44	40	2,0	55
BK 090-45 30 F	45	50	30	2,5	60
BK 090-50 50 F	50	55	50	2,5	65
BK 090-60 30 F	60	65	30	2,5	75
BK 090-60 60 F	60	65	60	2,5	75
BK 090-60 65 F	60	65	65	2,5	75
BK 090-65 30 F	65	70	30	2,5	80
BK 090-70 40 F	70	75	40	2,5	85
BK 090-70 70 F	70	75	70	2,5	85
BK 090-80 40 F	80	85	40	2,5	100
BK 090-80 80 F	80	85	80	2,5	100
BK 090-90 90 F	90	95	90	2,5	110
BK 090-120 90 F	120	125	90	2,5	140

尽管经过了仔细审阅,但我们无法完全排除发生错误的可能,对所提供的信息数据本公司不承担任何责任。