OR 70° Shore Silicon

O型环, 70SH Silikon

HANSA FLEX

属性

结构类型	O形圈
原料	硅树脂 70 Shore



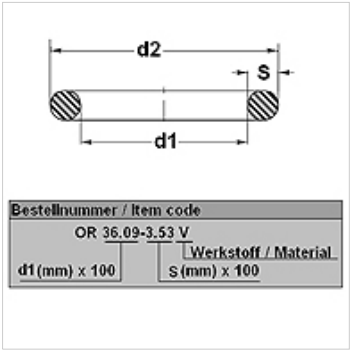

货品

名称	d1 (mm)	d2 (mm)	s (mm)
OR 36.09-3.53 S70	36,09	43,15	3,53
OR 266.29-3.53 S70	266,29	273,35	3,53
OR 304.39-3.53 S70	304,39	311,45	3,53
OR 329.57-7 S70	329,57	343,57	7,00

尽管经过了仔细审阅,但我们无法完全排除发生错误的可能,对所提供的信息数据本公司不承担任何责任。