# SWP-I
刮刀, SWP-I

## 属性

| | |
|---|---|
| **结构类型** | 刮刀 |
| **滑动速度 max.** | 0,5 m/s |
| **温度 min.** | -30 °C |
| **温度 max.** | 80 °C |
| **适用介质** | 矿物油 . |
| **装配** | 挤压在开放的环槽内 |
| **规格** | 英寸 |
| **原料** | (1) 套筒:钢<br>(2) 刮刀:PUR |
| **应用** | 液压 |

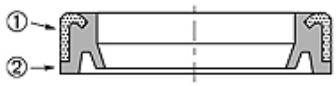


| Toleranz / Tolerance | | |
|---|---|---|
| d | D | L |
| h11 | H8 | +0,20<br>0 |

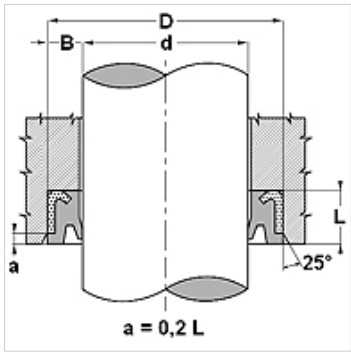


## 描述

场地需求少
高抗磨损强度
用于工程机械和严酷的作业条件

## 货品

| 名称 | d (mm) | D (mm) | L (mm) |
|---|---|---|---|
| **SWP-I 075 125** | 19,05 | 31,75 | 6,30 |
| **SWP-I 100 150** | 25,40 | 38,10 | 8,00 |
| **SWP-I 112 162** | 28,57 | 41,27 | 8,00 |
| **SWP-I 125 175** | 31,75 | 44,45 | 6,30 |
| **SWP-I 137 187** | 34,92 | 47,62 | 8,00 |
| **SWP-I 150 187** | 38,10 | 47,62 | 6,30 |
| **SWP-I 150 200** | 38,10 | 50,80 | 6,30 |
| **SWP-I 150 225** | 38,10 | 57,15 | 9,50 |
| **SWP-I 162 212** | 41,27 | 53,97 | 6,30 |
| **SWP-I 175 225** | 44,45 | 57,15 | 6,30 |
| **SWP-I 175 212** | 44,45 | 53,90 | 4,80 |
| **SWP-I 200 250** | 50,80 | 63,50 | 7,93 |
| **SWP-I 200 262** | 50,80 | 66,67 | 6,30 |
| **SWP-I 200 275** | 50,80 | 69,85 | 9,50 |
| **SWP-I 225 275** | 57,15 | 69,85 | 6,30 |
| **SWP-I 225 287** | 57,15 | 73,02 | 6,30 |
| **SWP-I 250 300** | 63,50 | 76,20 | 7,92 |
| **SWP-I 250 325** | 63,50 | 82,55 | 9,50 |
| **SWP-I 275 325** | 69,82 | 82,55 | 8,00 |
| **SWP-I 275 375** | 69,85 | 95,25 | 12,70 |
| **SWP-I 300 350** | 76,20 | 88,90 | 7,92 |
| **SWP-I 325 375-1** | 82,55 | 95,25 | 7,92 |
| **SWP-I 325 375** | 82,55 | 95,25 | 9,50 |
| **SWP-I 325 425** | 82,55 | 107,95 | 12,70 |
| **SWP-I 350 450** | 88,90 | 114,30 | 12,70 |

*尽管经过了仔细审阅,但我们无法完全排除发生错误的可能,对所提供的信息数据本公司不承担任何责任。*