HK EPMM F
用于摆线马达的法兰

属性

使用	For gerotor motor type EPMM



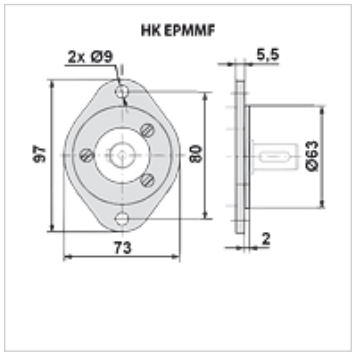

提示

马达上的固定采用3个M6x14螺钉
拧紧扭矩 5 - 6 Nm

货品

名称	重量 (kg)
HK EPMM F	0,5

是下述产品的附件

HK EPMM C	摆线马达 EPMM

尽管经过了仔细审阅,但我们无法完全排除发生错误的可能,对所提供的信息数据本公司不承担任何责任。