HK PAM 014 R
用于装入管道的手动泵

属性

原料	壳体:铸型,内部部件为钢制



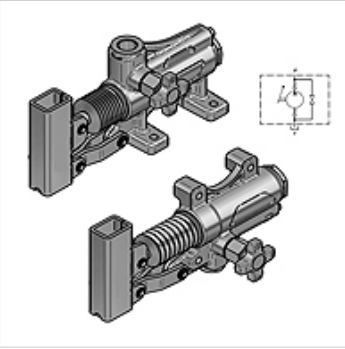

提示

压力限制阀必须根据具体应用进行调节。

订购指南

注意!请一起订购HKPAM0290000手柄!

货品

名称	螺纹	Vdh (ccm) (cc)	规格	p max. (bar)	压力 (30)* (bar)	重量 (kg)
HK PAM 014 20 00	1/2-3/8" IG	20	带手动排放阀	350	130	2,75
HK PAM 014 20 02	1/2-3/8" IG	20	不带手动排放阀和压力限制阀	350	130	2,70
HK PAM 014 20 04	1/2-3/8" IG	20	带压力限制阀	350	130	2,90
HK PAM 014 40 00	1/2-1/2" IG	40	带手动排放阀	280	90	3,65
HK PAM 014 40 04	1/2-1/2" IG	40	带压力限制阀	280	90	3,80

Vdh = 每个双行程的输送容量 – 压力 (30)= 用标准型手柄施加30 daN手作用力时产生的压力

附件

HK PAM Hebel	用于PAM型手动泵的手柄
HK PAM Faltenbalg	用于 PAM 型手动泵的波纹管

尽管经过了仔细审阅,但我们无法完全排除发生错误的可能,对所提供的信息数据本公司不承担任何责任。