MDR
灰浆接合器用密封

HANSA FLEX

属性

原料	丁腈橡胶 55° Shore A

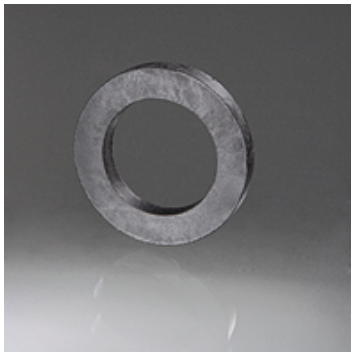

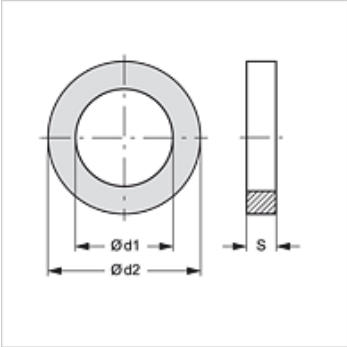

货品

名称	类型大小	Ø d1 (mm)	Ø d2 (mm)	S (mm)
MDR 25	25	24,5	36,0	6,0
MDR -X25	X25	28,5	43,5	6,0
MDR 35	35	36,5	53,5	6,0
MDR 42	42	41,0	55,0	6,5
MDR 50	50	51,0	67,0	6,0
MDR 65	65	61,0	76,0	6,3

是下述产品的备件

MM AG	灰浆接合器,母部件 AGR
MM IG	灰浆接合器,母部件 IGR
MM TUELLE	灰浆接合器,母部件带软管套管
MM V	灰浆接合器,变径件 母部件-父部件

尽管经过了仔细审阅,但我们无法完全排除发生错误的可能,对所提供的信息数据本公司不承担任何责任。