SRS SIL
单管卡圈用止动板

HANSA-FLEX

属性

结构类型	单管卡圈用
结构系列	轻
标准	DIN 3015-1
原料	钢
表面保护	电镀涂层

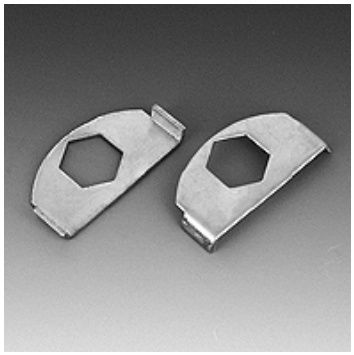

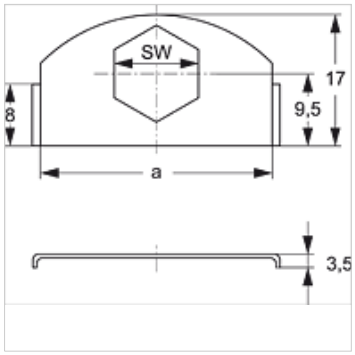

描述

用于轻型结构系列和双管卡圈的所有卡圈大小。

货品

名称	a (mm)	SW (mm)
SRS SI L	30	11

是以下产品的附加元件

A 0 A	A 0类组装 表面安装
A 1-6 A	A 1-6类组装 表面安装

尽管经过了仔细审阅,但我们无法完全排除发生错误的可能,对所提供的信息数据本公司不承担任何责任。