UEM FM WR
锁紧螺母 WALRING

属性

接口 1	米制螺母螺纹
结构类型	锁紧螺母 WALRING
供货范围	锁紧螺母、切割环、软密封
原料	钢
表面保护	电镀涂层

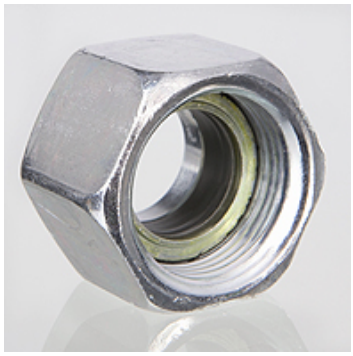

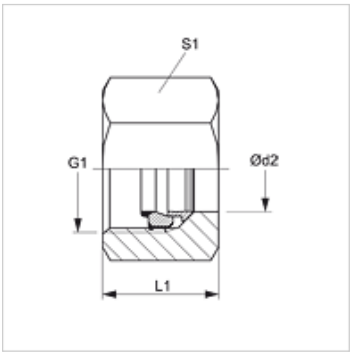

提示

装配时有明显可感觉到的力增大(打击)。
UEM WR的装配只允许使用VOM WR。

附加信息

软密封在损坏或重新安装时更换简便,从而节省了开支,方便了用户。
请避免损坏,因为软密封在管子制成后及预装配后才能套上。

货品

名称	结构系列	工作压力 巴	Ø d2 (mm)	G1	L1 (mm)	S1
UEM NW 04 FM L WR	L	PN 500	6	M 12 x 1.5	14,5	14
UEM NW 06 FM L WR	L	PN 500	8	M 14 x 1.5	14,5	17
UEM NW 08 FM L WR	L	PN 500	10	M 16 x 1.5	15,5	19
UEM NW 10 FM L WR	L	PN 400	12	M 18 x 1.5	15,5	22
UEM NW 13 FM L WR	L	PN 400	15	M 22 x 1.5	17,0	27
UEM NW 16 FM L WR	L	PN 400	18	M 26 x 1.5	18,0	32
UEM NW 20 FM L WR	L	PN 250	22	M 30 x 2	20,0	36
UEM NW 25 FM L WR	L	PN 250	28	M 36 x 2	21,0	41
UEM NW 32 FM L WR	L	PN 250	35	M 45 x 2	24,0	50
UEM NW 40 FM L WR	L	PN 250	42	M 52 x 2	24,0	60
UEM NW 03 FM S WR	S	PN 800	6	M 14 x 1.5	16,5	17
UEM NW 04 FM S WR	S	PN 800	8	M 16 x 1.5	16,5	19
UEM NW 06 FM S WR	S	PN 800	10	M 18 x 1.5	17,5	22
UEM NW 08 FM S WR	S	PN 630	12	M 20 x 1.5	17,5	24
UEM NW 13 FM S WR	S	PN 630	16	M 24 x 1.5	20,5	30
UEM NW 16 FM S WR	S	PN 420	20	M 30 x 2	24,0	36
UEM NW 20 FM S WR	S	PN 420	25	M 36 x 2	27,0	46
UEM NW 25 FM S WR	S	PN 420	30	M 42 x 2	29,0	50
UEM NW 32 FM S WR	S	PN 420	38	M 52 x 2	32,5	60

结构系列:LL=非常轻 L=轻 S=重 – Ø d2 = 管外直径

附件

VOM WR	预装配接套

备件

WD WR	用于UEM..WR的软密封

尽管经过了仔细审阅,但我们无法完全排除发生错误的可能,对所提供的信息数据本公司不承担任何责任。