WA VCF
连接件 ... VCF, 韧性铸铁

属性

应用范围	用于金属软管的连接配件
接口 1	英制锥形外螺纹
密封形式 1	扁平密封式
标准	DIN EN 10226 / ISO 7-1
应用	钎焊规格耐温至200 °C
结构形式	直道
规格	3件套螺旋接头
原料	韧性铸铁



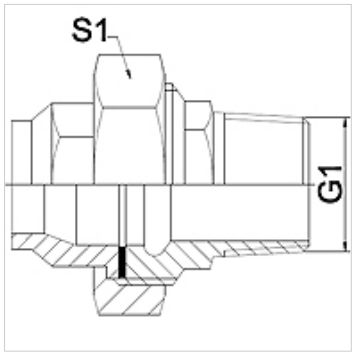

提示

给出的扳手开口度为参考值!

The specified working pressure PN(bar) relates to the working temperature of -20 °C to 120 °C. At working temperature of 120 °C to 200 °C the working pressure PN (bar) reduces to 22,7 bar.

订购指南

其他规格可应客户要求提供

货品

名称	DN	PN (bar)	G1	S1 (mm)
WA 006 VCF	6	25	R 1/4"	28,0
WA 013 VCF	13	25	R 1/2"	39,0
WA 020 VCF	20	25	R 3/4"	48,0
WA 025 VCF	25	25	R 1"	55,0
WA 032 VCF	32	25	R 1.1/4"	67,0
WA 040 VCF	40	25	R 1.1/2"	74,0
WA 050 VCF	50	25	R 2"	90,0

产品变体

WA VCF RG	连接件 ... VCF, 红铜铸件, 红铜铸件
WA VCF VA	连接件 ... VCF, VA, 不锈钢

尽管经过了仔细审阅,但我们无法完全排除发生错误的可能,对所提供的信息数据本公司不承担任何责任。