# PA 500 A 45 A

压力连接附件,DKM W45°

HANSA-FLEX

## 属性

| | |
|---|---|
| **应用范围** | HD 500软管用压力连接附件 |
| **接口 1** | 米制螺母螺纹 |
| **密封形式 1** | 60°密封头 |
| **缩略词** | DKM |
| **标准** | DIN 3863 |
| **接入** | 带拉断保护(Interlock) |
| **供货范围** | 压力内接头 + 压力卡套 |
| **原料** | 钢 |
| **表面保护** | 电镀涂层 |



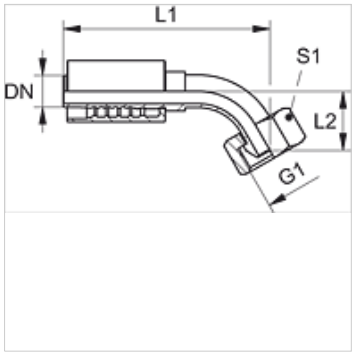


## 货品

| 名称 | DN | 尺寸 | 英寸 | 工作压力 巴 | G1 | L1 (mm) | L2 (mm) | S1 |
|---|---|---|---|---|---|---|---|---|
| **PA 532 A 45 A** | 31 | 20 | 1.1/4" | WP 63 bar | M 45 x 1.5 | 112,5 | 41,7 | 50 |
| **PA 540 A 45 A** | 38 | 24 | 1.1/2" | WP 63 bar | M 52 x 1.5 | 125,5 | 43,1 | 60 |
| **PA 550 A 45 A** | 51 | 32 | 2" | WP 40 bar | M 65 x 2 | 142,0 | 51,6 | 75 |

*尽管经过了仔细审阅,但我们无法完全排除发生错误的可能,对所提供的信息数据本公司不承担任何责任。*