HK CGMM
用于250巴双向作用液压缸的导向壳体

属性

原料	灰铸铁 UNI 5007-G26
使用	Suitable for cylinder HK HFR 2S

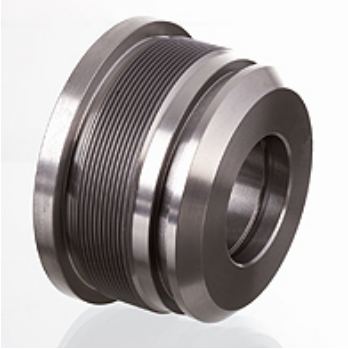

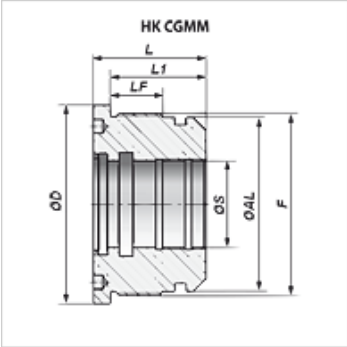

提示

匹配的密封套件可应客户要求提供。

货品

名称	Ø A (mm)	Ø D (mm)	Ø S (mm)	F	L (mm)	L1 (mm)	LF (mm)	重量 (kg)
HK CGMM 114 100 050	100	114	50	M 105x2	65	55	30	2,9

尽管经过了仔细审阅,但我们无法完全排除发生错误的可能,对所提供的信息数据本公司不承担任何责任。