WA AFL-SA
连接件 ... AFL-SA, 钢

属性

应用范围	用于金属软管的连接配件
接口 1	米制管用焊接接套
密封形式 1	锥形密封式
结构形式	直道
规格	3件套螺旋接头
原料	钢(可焊接)



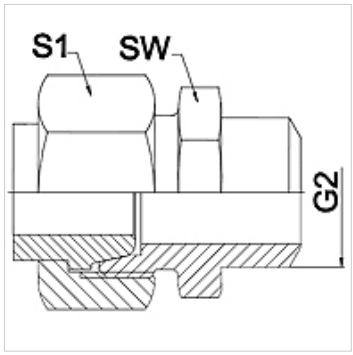

提示
给出的扳手开口度为参考值!

订购指南
其他规格可应客户要求提供

货品

名称	DN	PN (bar)	G2 (mm)	SW (mm)	S1 (mm)
WA 006 AFL-SA	6	250	12	14	17,0
WA 008 AFL-SA	8	250	14	17	19,0
WA 010 AFL-SA	10	250	16	19	22,0
WA 013 AFL-SA	13	250	19	22	27,0
WA 016 AFL-SA	16	160	22	27	32,0
WA 020 AFL-SA	20	160	27	32	36,0
WA 025 AFL-SA	25	100	32	41	41,0
WA 032 AFL-SA	32	100	40	46	50,0
WA 040 AFL-SA	40	100	46	55	60,0

产品变体

WA AFL-SA VA	连接件 ... AFL-SA, VA, 不锈钢

尽管经过了仔细审阅,但我们无法完全排除发生错误的可能,对所提供的信息数据本公司不承担任何责任。