PA 500 AOL 90 A

压力阀门,DKOL W90°

属性

应用范围	HD 500软管用压力连接附件
接口 1	米制螺母螺纹
密封形式 1	带O形圈的24°外锥
缩略词	DKOL
标准	ISO 8434-1
接入	带拉断保护(Interlock)
供货范围	压力内接头 + 压力卡套
原料	钢
表面保护	电镀涂层



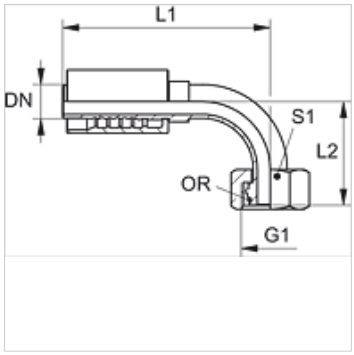

货品

名称	DN	尺寸	英寸	G1	用于管外径-Ø (mm)	L1 (mm)	L2 (mm)	S1	OR
PA 532 AOL 90 A	31	20	1.1/4"	M 45 x 2	35	170,0	88,0	50	32.0 x 2.5
PA 540 AOL 90 A	38	24	1.1/2"	M 52 x 2	42	193,0	99,0	60	38.0 x 2.5

产品变体

PA 500 AOL 90 VA

尽管经过了仔细审阅,但我们无法完全排除发生错误的可能,对所提供的信息数据本公司不承担任何责任。