TW-T MG
液罐车连接配件,黄铜制

属性

应用范围	油罐(加油车,油轮等)
接口 1	软管接口
接口 2	BSP外螺纹,圆柱形
结构类型	带保险颈圈
标准	DIN EN 14 420-5
原料	黄铜



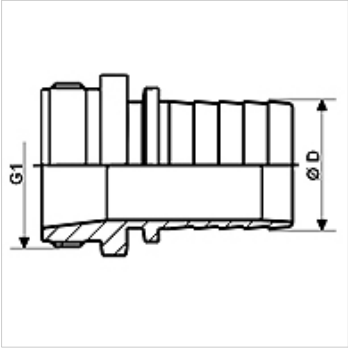

货品

名称	DN*	Ø D (mm)	G1	最大工作压力 (bar)
TW-T 12 13 MG	13	13,4	G 1/2" -14	16
TW-T 34 19 MG	19	19,4	G 3/4" -14	16
TW-T 10 25 MG	25	25,4	G 1" -11	16
TW-T 114 32 MG	31	32,4	G 1.1/4" -11	16
TW-T 112 38 MG	38	38,4	G 1.1/2" -11	16
TW-T 20 50 MG	50	50,4	G 2" -11	16
TW-T 212 63 MG	63	63,4	G 2.1/2" -11	16
TW-T 30 75 MG	75	75,4	G 3" -11	16
TW-T 40 100 MG	100	100,4	G 4" -11	16

DN = 额定直径,额定宽度

附件

KS AL	铝制卡盘
KS FIX AL	用于销钉固定的卡壳,铝制

是下述产品的附件

TW	油罐软管
TW OW	油罐软管(非螺旋型)

尽管经过了仔细审阅,但我们无法完全排除发生错误的可能,对所提供的信息数据本公司不承担任何责任。