FS
Seal for SAE and ISO flanges

HANSA-FLEX

属性

工作压力	达 500 巴
温度 min.	-40 °C
温度 max.	120 °C
适用介质	矿物油 .
原料	聚氨酯 93 Shore A



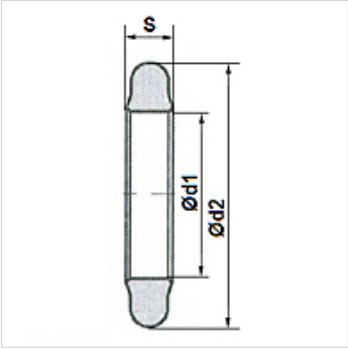

货品

名称	法兰大小	d1 (mm)	d2 (mm)	S (mm)
FS-08	1/2"	18,40	25,40	3,53
FS-12	3/4"	24,80	31,80	3,53
FS-16	1"	32,70	39,70	3,53
FS-20	1.1/4"	37,50	44,50	3,53
FS-24	1.1/2"	46,80	53,80	3,53
FS-32	2"	56,40	63,40	3,53
FS-40	2.1/2"	69,40	76,20	3,53
FS-48	3"	85,30	91,90	3,53

尽管经过了仔细审阅,但我们无法完全排除发生错误的可能,对所提供的信息数据本公司不承担任何责任。