# PA 800 HS

HANSA-FLEX

## 属性

| | |
|---|---|
| **应用范围** | HD 800软管用压力连接附件 |
| **接口 1** | 米制外螺纹,圆柱形 |
| **密封形式 1** | 24°内锥 |
| **标准** | ISO 8434-1 |
| **缩略词** | CES |
| **接入** | 带拉断保护(Interlock) |
| **供货范围** | 压力内接头 + 压力卡套 |
| **原料** | 钢 |
| **表面保护** | 电镀涂层 |



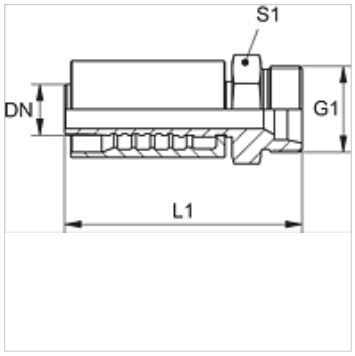


## 提示

为了改善密封效果,阀门 size-20 [DN31] 搭配 2 个27.3mm x 2.4mm (材料:EPDM) O 型环。从而达到软管、阀门连接泄漏等级为 0 的密封效果。

## 货品

| 名称 | DN* | 尺寸 | 英寸 | G1 | 用于管外径-Ø (mm) | L1 (mm) | S1 | 工作压力 (bar) |
|---|---|---|---|---|---|---|---|---|
| **PA 816 HS** | 16 | 10 | 5/8" | M 30 x 2 | 20 | 86,4 | 32 | 500,0 |
| **PA 820 HS** | 19 | 12 | 3/4" | M 36 x 2 | 25 | 88,4 | 41 | 500,0 |
| **PA 825 HS** | 25 | 16 | 1" | M 42 x 2 | 30 | 110,0 | 46 | 500,0 |
| **PA 832 HS** | 31 | 20 | 1.1/4" | M 52 x 2 | 38 | 124,4 | 55 | 500,0 |

*尽管经过了仔细审阅,但我们无法完全排除发生错误的可能,对所提供的信息数据本公司不承担任何责任。*