K-ELEKTRO-KABELAUFROLL POLY

Electrical cable reel (polypropylene) easy mounting on the wall or ceiling

属性

线缆类型	HO5VV-F
电流强度	Max. 10 A
接口	SchuKo plug
用于电压	230 V, 50 Hz
功率消耗	Max. 1000 W (fully wound), max. 2000 W (fully unwound)
转动角度	180°



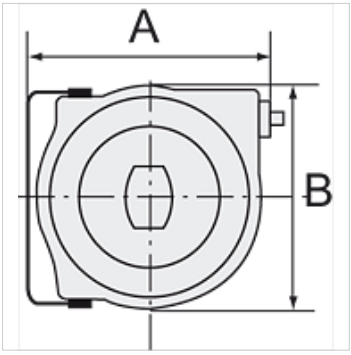

提示

其它数据应客户要求提供。

描述

High-quality, polypropylene housing. Includes a thermal circuit breaker. In case of overloading, a thermal overload protective circuit cuts off the electrical power supply automatically.

货品

名称	A (mm)	B (mm)	长度 (m)
K- 07 10 03 48	335,0	290,0	15

尽管经过了仔细审阅,但我们无法完全排除发生错误的可能,对所提供的信息数据本公司不承担任何责任。