K-DBV MANO 1/4"

Pressure limiting valves size 1/4

HANSA FLEX

属性

结构类型	Spring-loaded, non-return diaphragm valve with adjustable opening pressure
介质温度	max. 60 °C
环境温度	Max. 60 °C
密封材料	NBR
弹簧罩	POM/brass
壳体	Die-cast zinc, painted silver
膜片	NBR



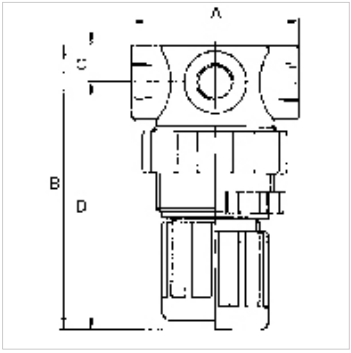

提示

其它数据应客户要求提供。

描述

Manually adjustable overflow valves.For protecting pneumatic systems against damage caused by excess pressure.

货品

名称	螺纹	调节范围	A (mm)	B	C (mm)	D (mm)
K- 07 25 01 93	G 1/4	0.1 - 2.0 bar	43,0	70,0 mm	10,0	60,0
K- 07 25 01 94	G 1/4	0.1 - 3.0 bar	43,0	70,0 mm	10,0	60,0
K- 07 25 01 95	G 1/4	0.15 - 7.0 bar	43,0	70,0 mm	10,0	60,0
K- 07 25 01 96	G 1/4	0.5 - 10.0 bar	43,0	70,0 mm	10,0	60,0

备件

K-HALTERBAUSATZ	Holder
K-SCHALTTAFELMUTTER	Nut
K-VERSCHLEI-SATZ	Set of wearing parts
K-SCHALLDAE SINTERBR AG 569	Silencers, sintered bronze, flat type with male thread, 569 Series
K-GERAETESTECKER	Coupling socket

尽管经过了仔细审阅,但我们无法完全排除发生错误的可能,对所提供的信息数据本公司不承担任何责任。