K-PRAEZI DRUCKREGL OHNE EIGENLUF

Precision pressure regulators without air consumption

HANSA FLEX

属性

入口压力	Max. 16 bar
介质温度	max. 80 °C
环境温度	Max. 80 °C
适用介质	Fine-filtered (5 µm), unlubricated compressed air, neutral gases
压力计接口	G 1/4
密封材料	NBR
壳体	Die-cast zinc
阀锥,膜片	FPM



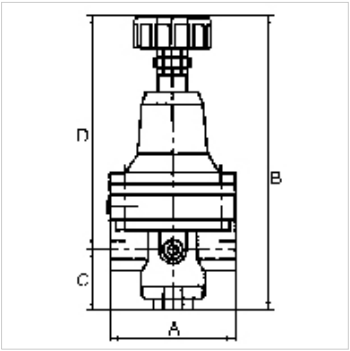

提示

其它数据应客户要求提供。

描述

Diaphragm pressure regulators with self-relieving design for applications requiring an accurate working pressure.

货品

名称	螺纹	调节范围	流量 (L/min)	A (mm)	B	C (mm)	D (mm)
K- 07 25 09 39	G 1/4	0 - 1 bar	600	82,0	148,0 mm	19,5	128,5
K- 07 25 09 40	G 1/4	0.1 - 3 bar	760	82,0	148,0 mm	19,5	128,5
K- 07 25 09 41	G 1/4	0.2 - 6 bar	550	82,0	148,0 mm	19,5	128,5
K- 07 25 09 42	G 1/4	0.5 - 10 bar	400	82,0	148,0 mm	19,5	128,5

附件

K-HALTERBAUSATZ STANDARD	Holder

尽管经过了仔细审阅,但我们无法完全排除发生错误的可能,对所提供的信息数据本公司不承担任何责任。