# TR AB
插入内接头,DKR

## 属性

| | |
|---|---|
| **接口 1** | BSP螺母螺纹 |
| **密封形式 1** | 60°外锥 |
| **缩略词** | DKR |
| **标准** | ISO 8434-6<br>BS 5200 |
| **原料** | 钢 |
| **表面保护** | 电镀涂层 |

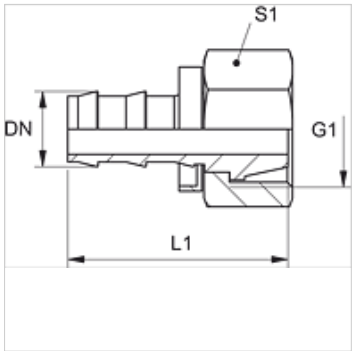


## 货品

| 名称 | DN | 尺寸 | 英寸 | G1 | L1 (mm) | S1 |
|---|---|---|---|---|---|---|
| **TR 04 AB 06** | 5 | 3 | 3/16" | G 1/4" -19 | 28 | 17 |
| **TR 10 AB** | 10 | 6 | 3/8" | G 3/8" -19 | 34 | 20 |
| **TR 10 AB 13** | 10 | 6 | 3/8" | G 1/2" -14 | - | - |

*尽管经过了仔细审阅,但我们无法完全排除发生错误的可能,对所提供的信息数据本公司不承担任何责任。*