K-KLEMMBUEGEL IG

Clamp strap with female thread

HANSA-FLEX

属性

原料	nickel plated iron



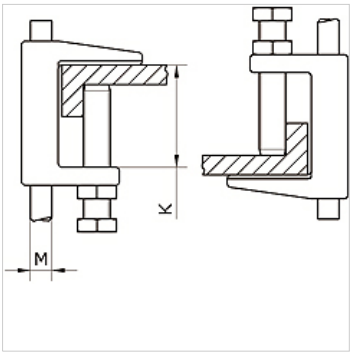

货品

名称	螺纹	K (mm)
K- 07 40 54 92	M 8	18

尽管经过了仔细审阅,但我们无法完全排除发生错误的可能,对所提供的信息数据本公司不承担任何责任。