K-ROHRFLANSCH DICHT INFI

Seal for pipe flange

属性

原料	NBR Carbon fiber



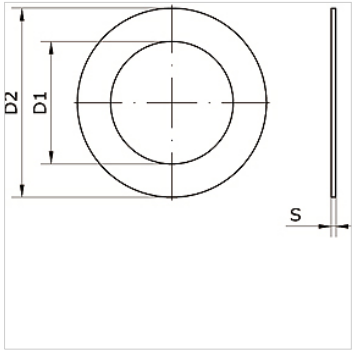

货品

名称	用于管外径-Ø mm	D1 (mm)	D2 (mm)	S (mm)
K- 07 40 55 12	80	89,0	131	2
K- 07 40 54 59	110	105,0	162	2

尽管经过了仔细审阅,但我们无法完全排除发生错误的可能,对所提供的信息数据本公司不承担任何责任。