SKF STUETZRING HA

SKF.....HA 的支撑环

属性

适用于	螺旋接合器固定半部 SKF.....HA
原料	PTFE



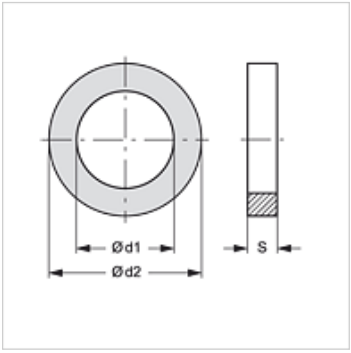

货品

名称	DN*	结构尺寸
SKF STUETZRING 10 HA	10	3/8"
SKF STUETZRING 13 HA	12	1/2"
SKF STUETZRING 20 HA	19	3/4"
SKF STUETZRING 25 HA	25	1"
SKF STUETZRING 32 HA	31	1.1/4"
SKF STUETZRING 40 HA	38	1.1/2"

DN = 额定直径,额定宽度

是下述产品的备件

SKF IR HA	螺旋接合器固定半部

附加元件

SKF ORING HA	SKF.....HA 的 O 形圈

尽管经过了仔细审阅,但我们无法完全排除发生错误的可能,对所提供的信息数据本公司不承担任何责任。